REVISION	・・						
△1 x	・・			△2 x	・・		
△3 x	・・			△4 x	・・		

［ウインチ主要部分の材質］

ギヤケース、ギヤケースカバー、ベッドプレート、ドラム、サイドフレーム、クラッチカバー、ハンドルアーム	SUS304
ドラムシャフト	SUS304
クラッチピニオン	SUS304
メインギヤ、ピニオンギヤ	SCM415
スパーギヤ	S25C
ボルト、ナット、止め輪、スプリング類	SUS304
ボールベアリング	SUS440C
クラッチ、ラチェットハンドル	CAC403
クラッチおよびラチェットハンドル以外のメカニカルブレーキ機構	SUS303 SUS304 SUS420J2

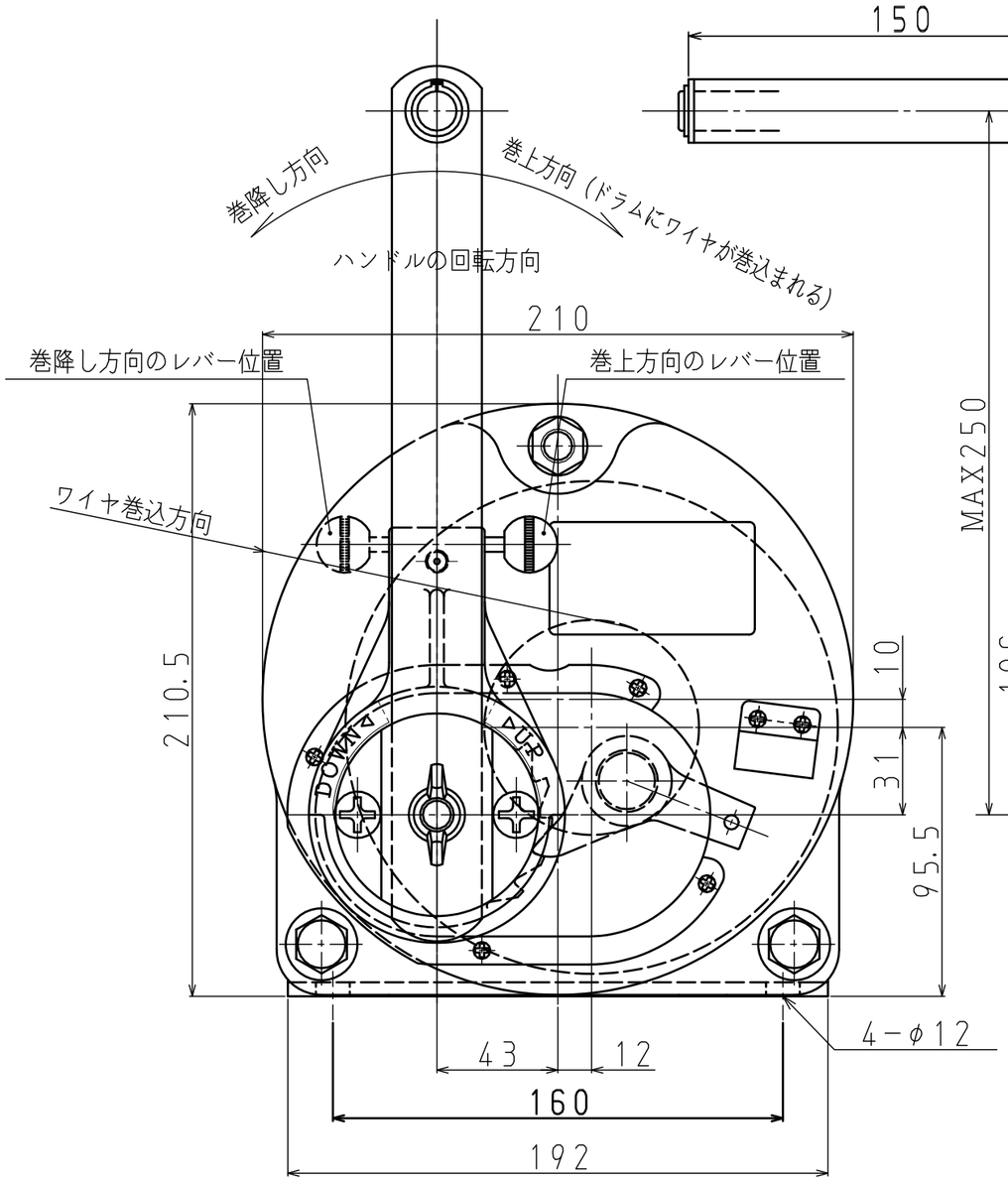

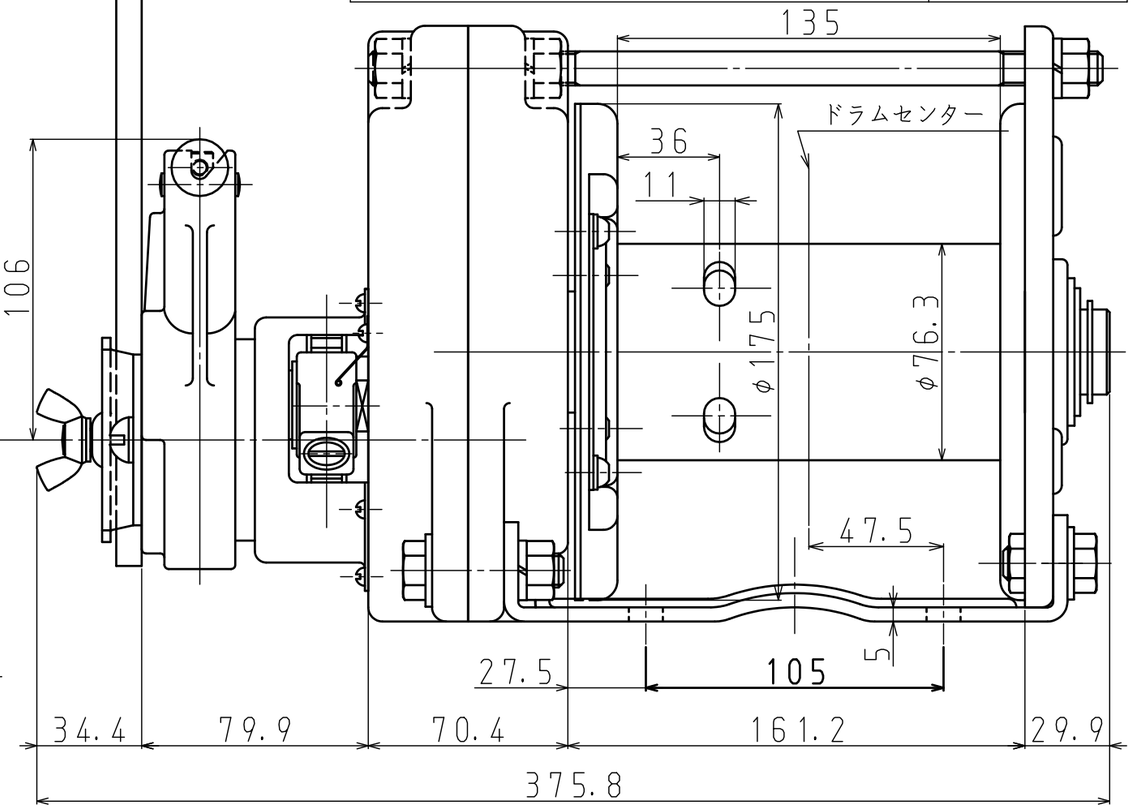

仕様				(ワイヤロープの構成はメーカー推奨です)
型式	ERSB−5	手荷重	ハンドル長さ 250mm	ワイヤ巻込層数 1層目 109N (=11.1kgf) 3層目 142N (=14.4kgf) 5層目 174N (=17.7kgf)
最大能力 ワイヤロープ引張力	4,900N (=500kgf) ワイヤロープ巻込5層目まで		ロープ引張力 4900N	
ワイヤロープ収容量	使用ワイヤロープ φ6mm(6×37)×40m	自重（本体のみ）		17.2kg
減速比率	1／8.9	標準附属品		ハンドル 1本
ハンドル長さ	250mm（有効最大）			ワイヤロック用L型レンチ 1本

MARK	PARTICULARS	MATERIAL	TEST PIECE	WORKING	SPARE	TOTAL	PER ONE	TOTAL	REMARKS
				NO. REQUIRED (PER)			WEIGHT IN kg		

MANAGER		WORK NO.	QUANTITY
DEPUTY MANAGER			
CHIEF	I. Takahashi	CLASSIFICATION	SCALE
ENG'R IN CHARGE	マックスプルステンレスウインチ		／
CHECKED BY	ラチェット式（電解研磨加工）	DRAWING NO.	
DRAWN BY	T. Yonezawa	ERSB5-080119-01	
DATE DRAWN	2008/01/19	ERSB−5型	

MAXPULL MACHINERY & ENGINEERING CO., LTD.

<ご注意>
・本図の仕様、寸法および外観は、予告なしに変更することがあります。
・本図は参考図としてお使い頂き、承認図が必要な場合には弊社にご照会ください。