REVISION	・・						
△1 x	・・			△2 x	・・		
△3 x	・・			△4 x	・・		

［ウインチ主要部分の材質］

ギヤケース、ギヤケースカバー、ベッドプレート、ドラム、サイドフレーム、クラッチカバー、ハンドルアーム	SUS304
ドラムシャフト	SUS304
クラッチピニオン	SUS304
メインギヤ、ピニオンギヤ	SCM415
スパーギヤ	S25C
ボルト、ナット、止め輪、スプリング類	SUS304
ボールベアリング	SUS440C
クラッチ	CAC403
クラッチ以外の メカニカルブレーキ機構	SUS303 SUS304 SUS420J2

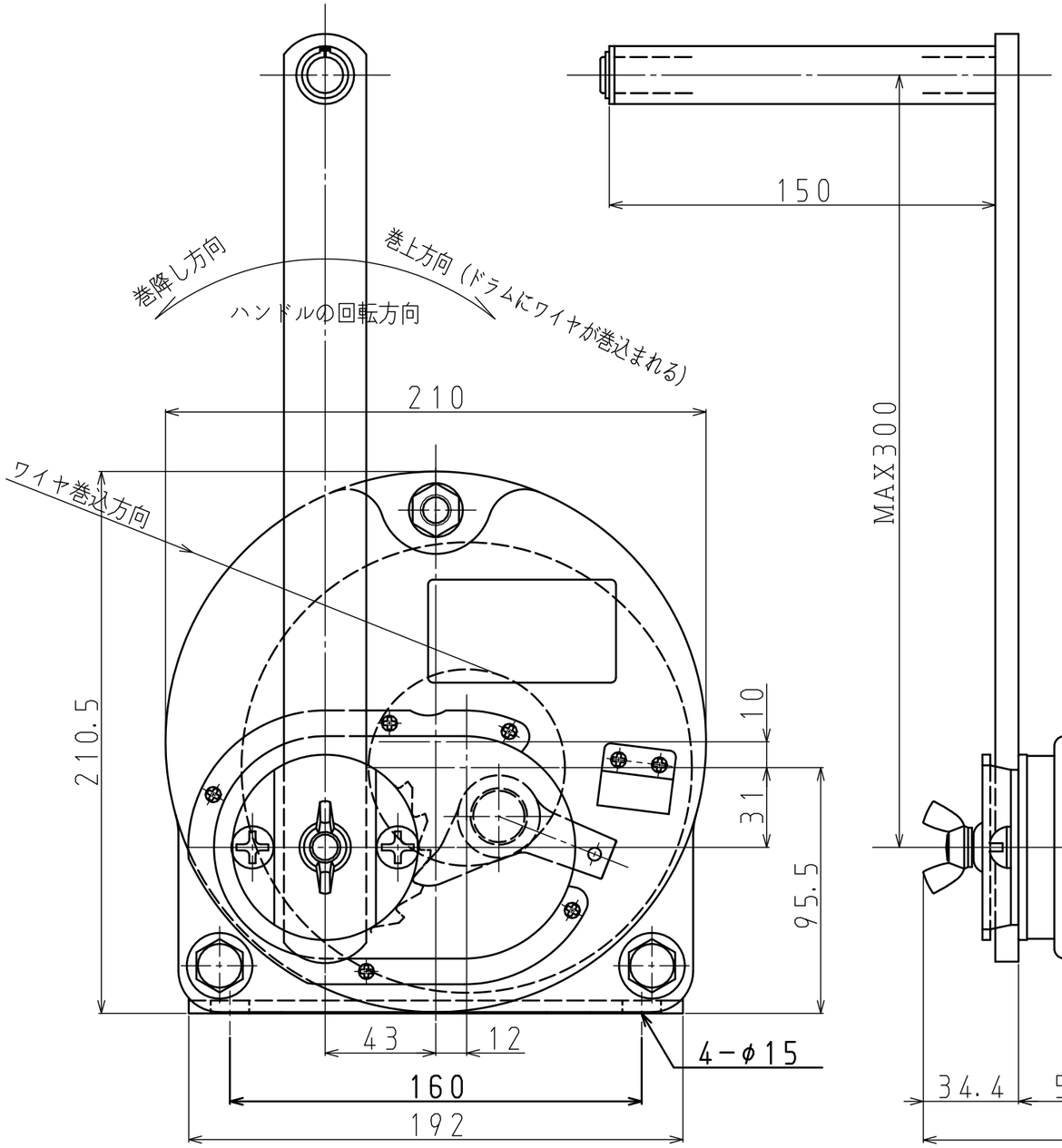

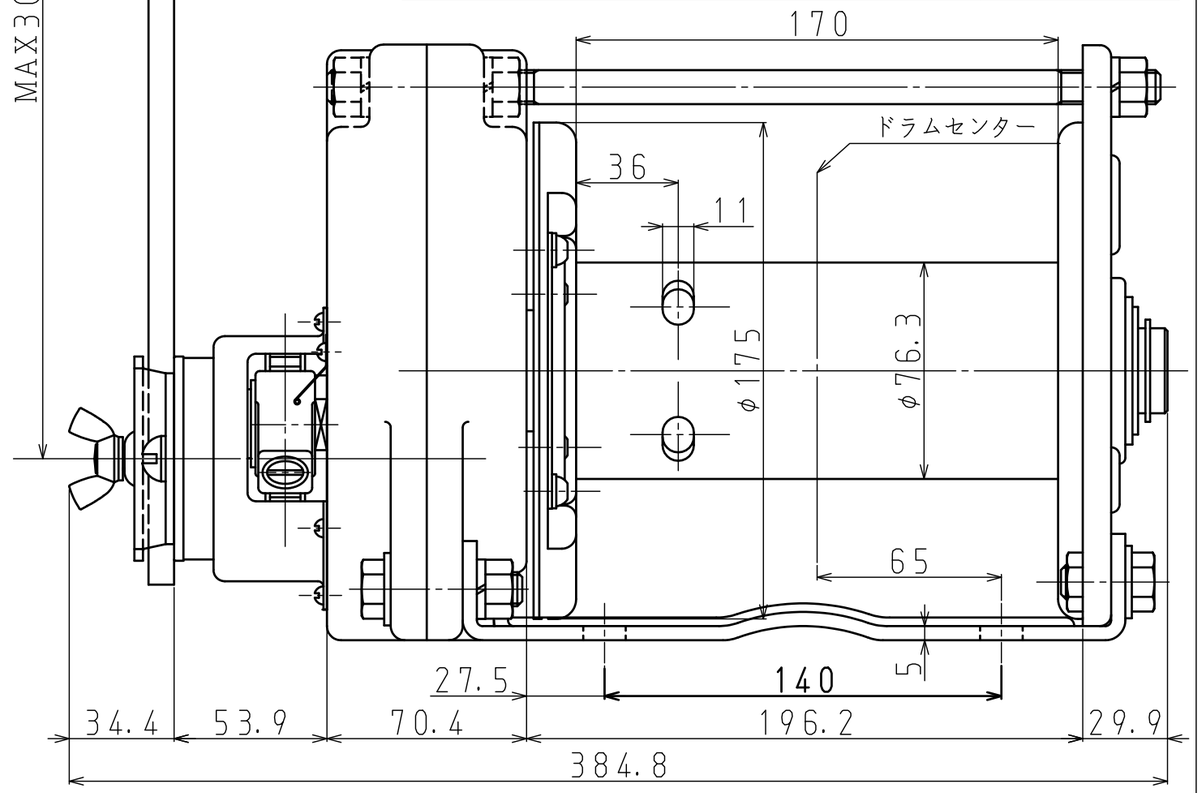

仕様				(ワイヤロープの構成はメーカー推奨です)
型式	ESB−10	手荷重	ハンドル長さ 300mm ロープ引張力 9800N	ワイヤ巻込層数 1層目 133N (=13.5kgf) 2層目 157N (=16.0kgf) 3層目 182N (=18.5kgf)
最大能力 ワイヤロープ引張力	9,800N (=1,000kgf) ワイヤロープ巻込3層目まで			
ワイヤロープ収容量	使用ワイヤロープ φ8mm(6×37)×40m	自重（本体のみ）		16.6kg
減速比率	1／12.6	標準附属品		ハンドル 1本
ハンドル長さ	300mm（有効最大）			ワイヤロック用L型レンチ 1本

MARK	PARTICULARS	MATERIAL	TEST PIECE	WORKING / SPARE / TOTAL NO. REQUIRED (PER)	PER ONE / TOTAL WEIGHT IN kg	REMARKS

MANAGER		WORK NO.	QUANTITY
DEPUTY MANAGER			
CHIEF	I. Takahashi	マックスプルステンレスウインチ 回転式（電解研磨加工） ESB−10型	CLASSIFICATION / SCALE ／
ENG'R IN CHARGE			
CHECKED BY			DRAWING NO.
DRAWN BY	T. Yonezawa		ESB10-080119-01
DATE DRAWN	2008/01/19		

MAXPULL MACHINERY & ENGINEERING CO., LTD.

<ご注意>
・本図の仕様、寸法および外観は、予告なしに変更することがあります。
・本図は参考図としてお使い頂き、承認図が必要な場合には弊社にご照会ください。