REVISION	・・					
△1 x	・・		△2 x	・・		
△3 x	・・		△4 x	・・		

特　殊　仕　様

○亜鉛溶融メッキを行う部品は、
　ギヤケース、ギヤケースカバー、ドラム、サイドフレーム、ベッド、クラッチカバー、
　ハンドルアームです。
○ステーボルト及びボルトナット類、ビス類、止め輪、スプリングは、SUS−304製です。
○ストッパ、クラッチ、ハンドルホルダーは、クロメートメッキ又はユニクロメッキを行った上に
　亜鉛メッキ補修用塗料ローバルシルバーで塗装を行います。
○シャフトは、クロメートメッキ又はユニクロメッキを行い、シャフトエンドのみローバルシルバー
　で塗装を行います。

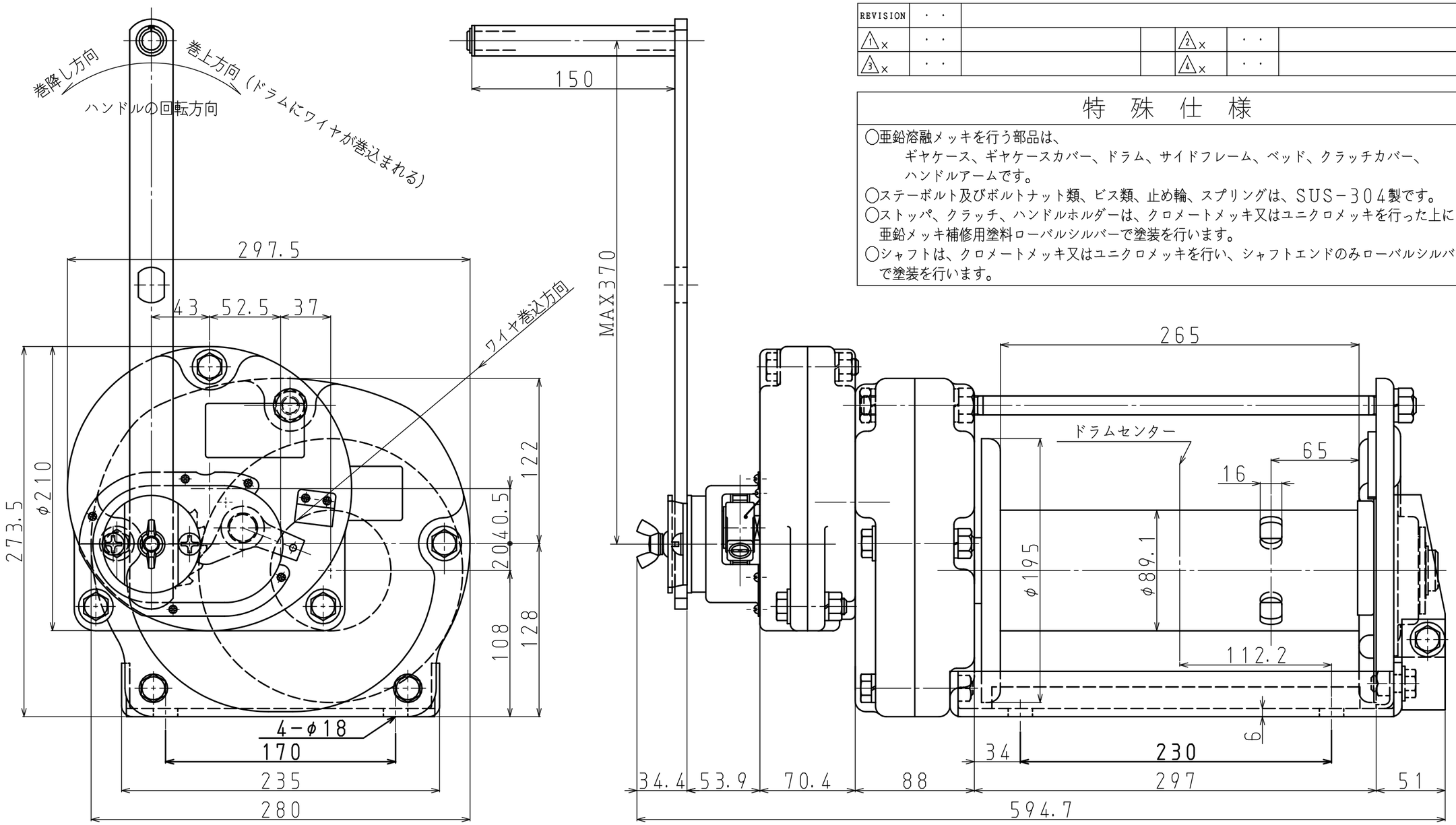

仕　　様

（ワイヤロープの構成はメーカー推奨です）

型　　式	GM−30−GS	手荷重	ハンドル長さ 370mm	ワイヤ巻込層数 1層目　137N（=13.9kgf） 2層目　169N（=17.2kgf） 3層目　201N（=20.5kgf）
最大能力 ワイヤロープ引張力	29,400N（=3,000kgf） ワイヤロープ巻込3層目まで		ロープ引張力 29400N	
ワイヤロープ 収　容　量	使用ワイヤロープ φ12mm(6×37)(JIS)×35m	自　重（本体のみ）		37.7kg
減速比率	1／35.5	標準附属品		ハンドル　1本
ハンドル長さ	370mm（有効最大）			ワイヤロック用L型レンチ　1本

MARK	PARTICULARS	MATERIAL	TEST PIECE	WORKING	SPARE	TOTAL	PER ONE	TOTAL	REMARKS
			NO. REQUIRED (PER)				WEIGHT IN kg		

MANAGER		WORK NO.	QUANTITY
DEPUTY MANAGER			
CHIEF	I. Takahashi	CLASSIFICATION	SCALE
ENG'R IN CHARGE			／
CHECKED BY		DRAWING NO.	
DRAWN BY	T. Yonezawa	GM30GS-080119-01	
DATE DRAWN	2008／01／19		

マックスプル手動ウインチ
防錆・耐塩性（亜鉛溶融メッキ製）
回転式
GM−30−GS型

MAXPULL MACHINERY & ENGINEERING CO., LTD.

＜ご注意＞
・本図の仕様、寸法および外観は、予告なしに変更することがあります。
・本図は参考図としてお使い頂き、承認図が必要な場合には弊社にご照会ください。