| REVISION | ・・ | | | | | |
|---|---|---|---|---|---|---|
| △1 x | ・・ | | △2 x | ・・ | | |
| △3 x | ・・ | | △4 x | ・・ | | |

## 特　殊　仕　様

○亜鉛溶融メッキを行う部品は、
　ギヤケース、ギヤケースカバー、ドラム、サイドフレーム、ベッド、クラッチカバー、
　ハンドルアームです。
○ステーボルト及びボルトナット類、ビス類、止め輪、スプリングは、SUS－304製です。
○ストッパ、クラッチ、ハンドルホルダーは、クロメートメッキ又はユニクロメッキを行った上に
　亜鉛メッキ補修用塗料ローバルシルバーで塗装を行います。
○シャフトは、クロメートメッキ又はユニクロメッキを行い、シャフトエンドのみローバルシルバーで塗装を行います。

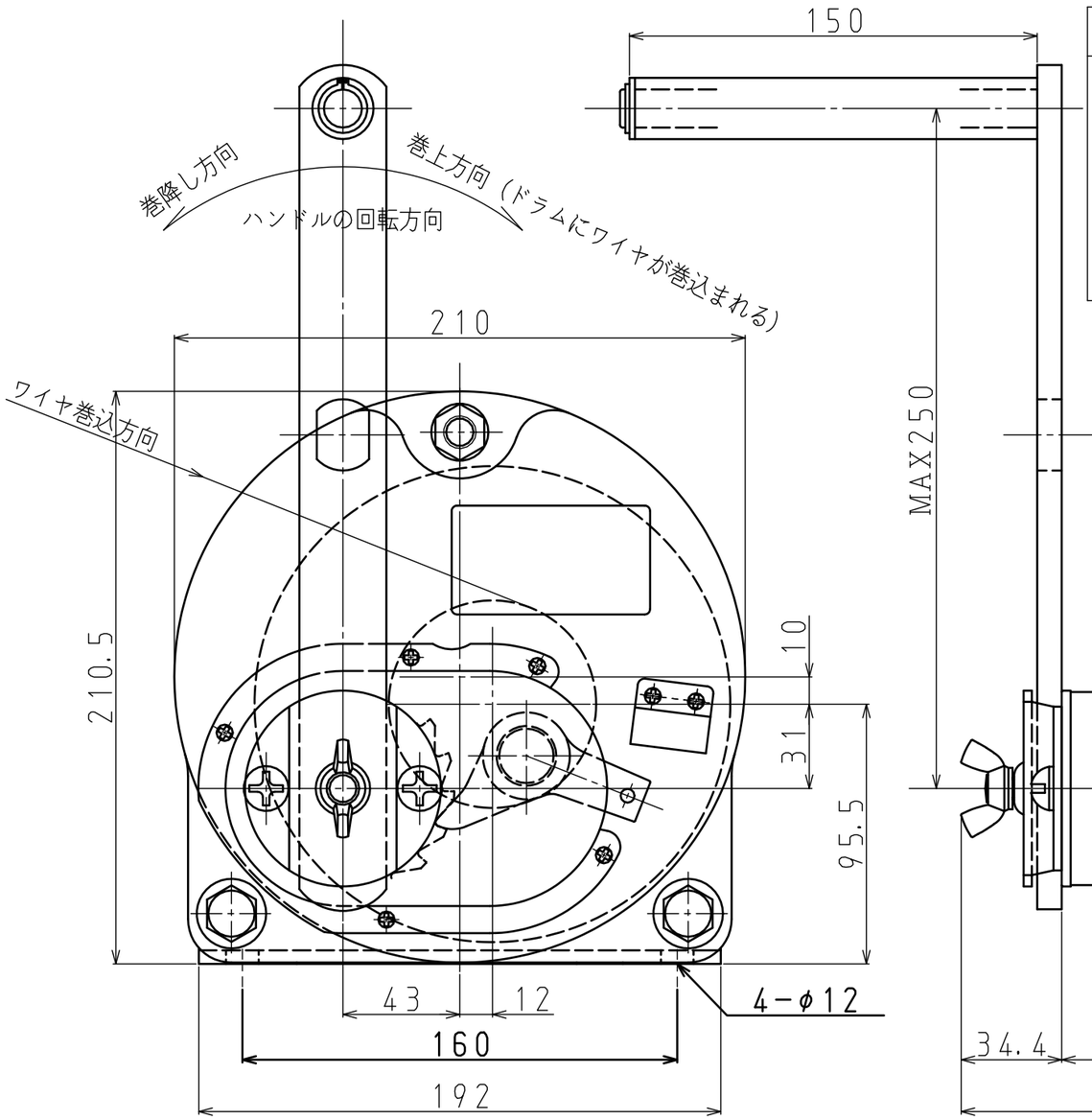


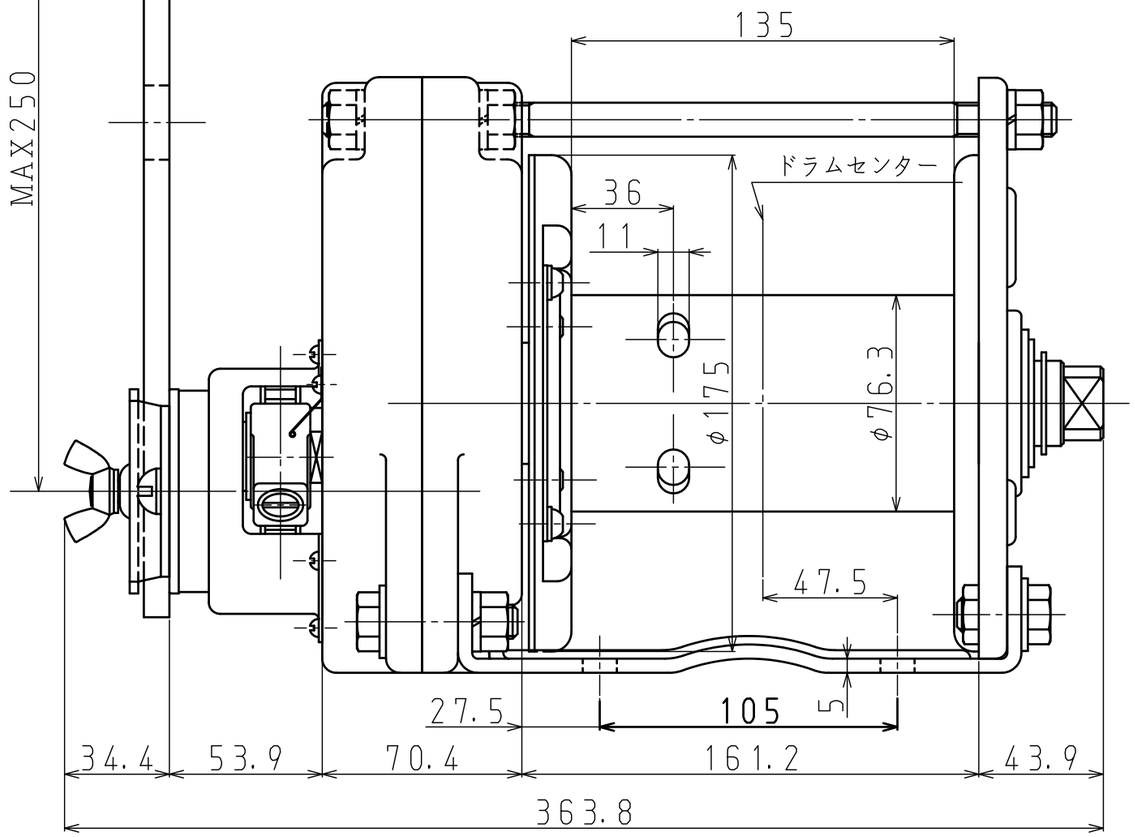


## 仕　　様

（ワイヤロープの構成はメーカー推奨です）

| | | | | |
|---|---|---|---|---|
| 型　　式 | GM－5－GS | 手荷重 | ハンドル長さ 250mm | ワイヤ巻込層数<br>1層目　109N（=11.1kgf）<br>3層目　142N（=14.4kgf）<br>5層目　174N（=17.7kgf） |
| 最大能力<br>ワイヤロープ引張力 | 4,900N（=500kgf）<br>ワイヤロープ巻込5層目まで | | ロープ引張力 4900N | |
| ワイヤロープ<br>収　容　量 | 使用ワイヤロープ<br>φ6mm(6×37)(JIS)×40m | 自　重（本体のみ） | | 15.4kg |
| 減速比率 | 1／8.9 | 標準附属品 | | ハンドル　1本 |
| ハンドル長さ | 250mm（有効最大） | | | ワイヤロック用L型レンチ　1本 |

| MARK | PARTICULARS | MATERIAL | TEST PIECE / WORKING / SPARE / TOTAL NO. REQUIRED (PER ) | PER ONE / TOTAL WEIGHT IN kg | REMARKS |
|---|---|---|---|---|---|
| MANAGER | | | | WORK NO. | QUANTITY |
| DEPUTY MANAGER | | | | | |
| CHIEF | I. Takahashi | マックスプル手動ウインチ<br>防錆・耐塩性（亜鉛溶融メッキ製）<br>回転式<br>GM－5－GS型 | | CLASSIFICATION | SCALE ／ |
| ENG'R IN CHARGE | | | | | |
| CHECKED BY | | | | | |
| DRAWN BY | T. Yonezawa | | | DRAWING NO. GM5GS-080119-01 | |
| DATE DRAWN | 2008/01/19 | | | | |

MAXPULL MACHINERY & ENGINEERING CO., LTD.

＜ご注意＞
・本図の仕様、寸法および外観は、予告なしに変更することがあります。
・本図は参考図としてお使い頂き、承認図が必要な場合には弊社にご照会ください。