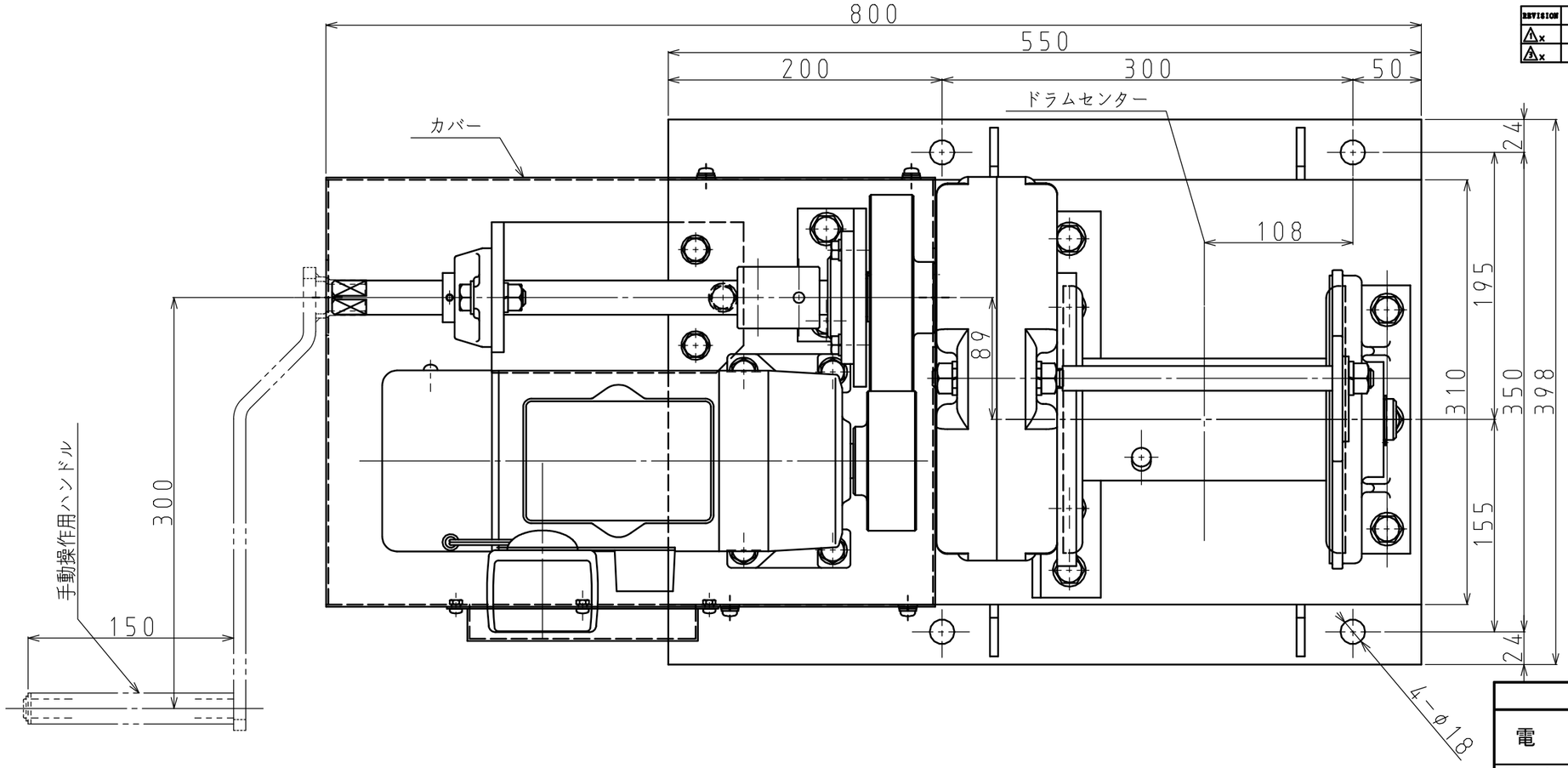

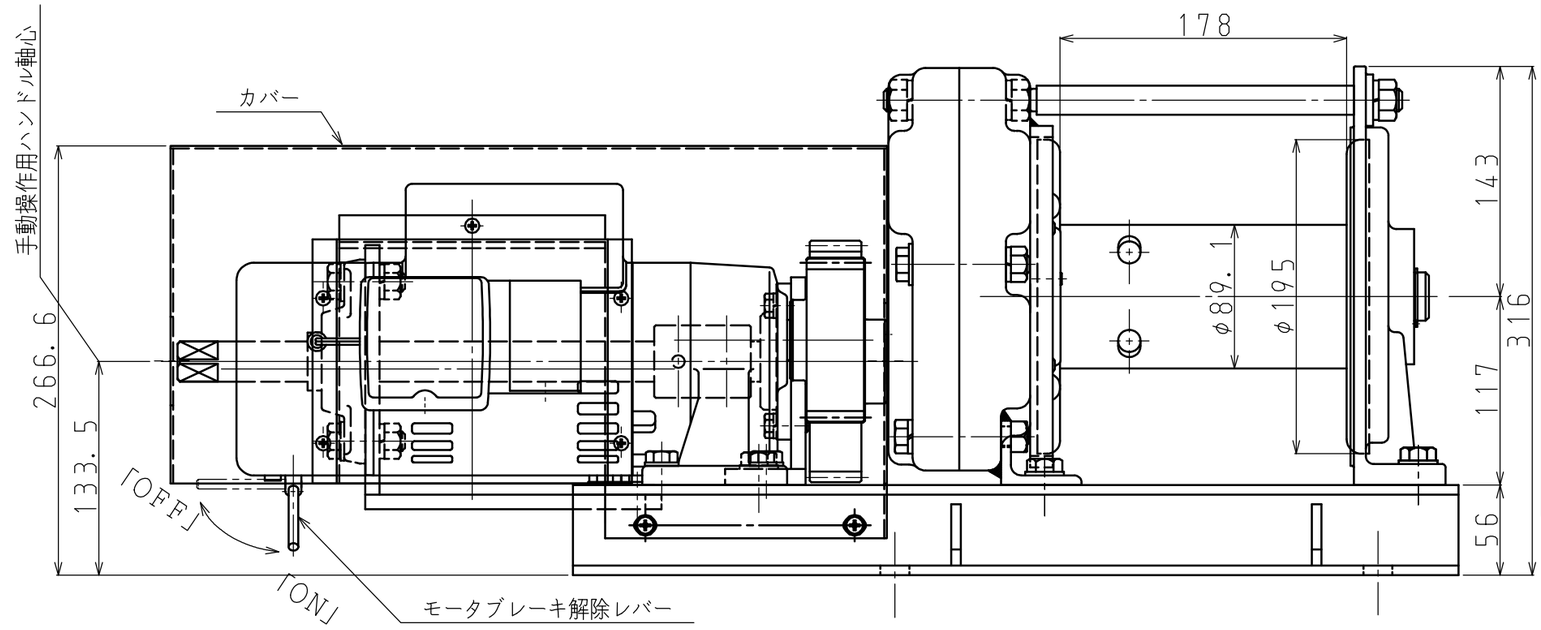

REVISION						
1 x				1 x		
2 x				1 x		

本機の仕様 （ワイヤロープの構成はメーカー推奨です）

電源		単相 AC100V	
		50Hz	60Hz
最大巻上能力 ワイヤロープ引張力		14700N （＝1500kgf）	12740N （＝1300kgf）
ワイヤロープ巻込速度	2層目	0.85m／min	1.03m／min
	4層目	1.11m／min	1.34m／min
ワイヤロープの収容量		φ9mm（6×24）（JIS）×38m	
モータ		0.4kW×4P E種絶縁　連続定格 定格電流値　50Hz／6.8A 60Hz／6.0A スプリングクローズ式電磁ブレーキ付き （手動解除装置付き）	
総体減速比		1／617	
ハンドル操作力		196N（＝20kgf） ワイヤロープ引張力＝12740N時	
塗装		メラミン焼付塗装　2回塗り マンセル：7.5YR6／11	
ウインチ自重		85kg	

MARK	PARTICULARS	MATERIAL	TEST PIECE	WORKING HRS REQUIRED (PER)	TOTAL HRS	PER UNIT WEIGHT IN kg	TOTAL WEIGHT IN kg	REMARKS

MANAGER			WORK NO.	QUANTITY
DEPUTY MANAGER				
CHIEF	I. Takahashi	無線タワー昇降用 マックスプル電動ウインチ GMT－1500－CS型	CLASSIFICATION	SCALE
SUP'R IN CHARGE				／
CHECKED BY				
DRAWN BY	T. Yonezawa		DRAWING NO.	
DATE DRAWN	2008／01／19		GMT15CS－080119－01	

MAXPULL MACHINERY & ENGINEERING CO.,LTD.